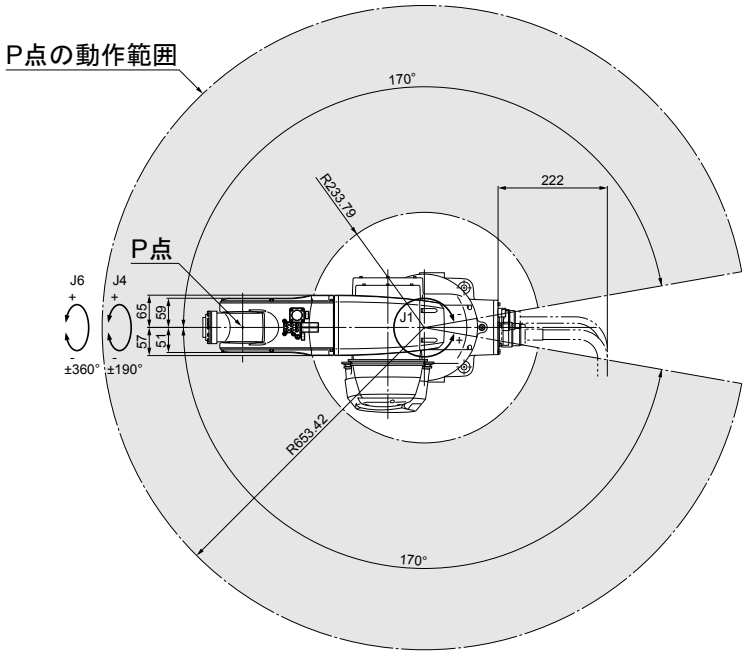
P点の動作範囲
170°
R233.79
222
P点
J6
J4
±360°
±190°
65
59
57
51
J1
R653.42
170°

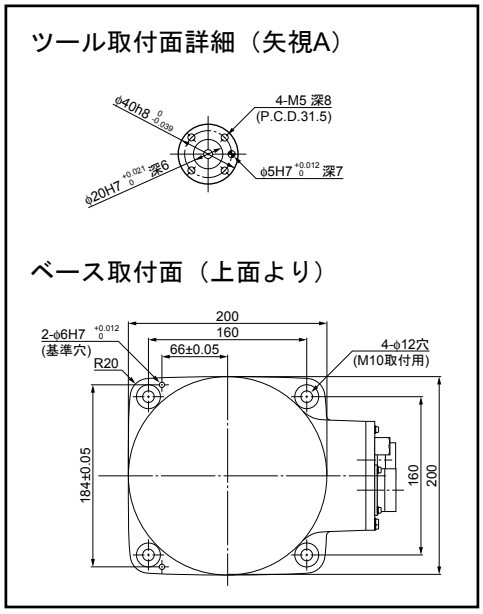
ツール取付面詳細（矢視A）
φ40h8 0 -0.039
4-M5 深8
(P.C.D.31.5)
φ20H7 +0.021 0 深6
φ5H7 +0.012 0 深7
ベース取付面（上面より）
200
160
66±0.05
2-φ6H7 +0.012 0
(基準穴)
R20
4-φ12穴
(M10取付用)
184±0.05
160
200

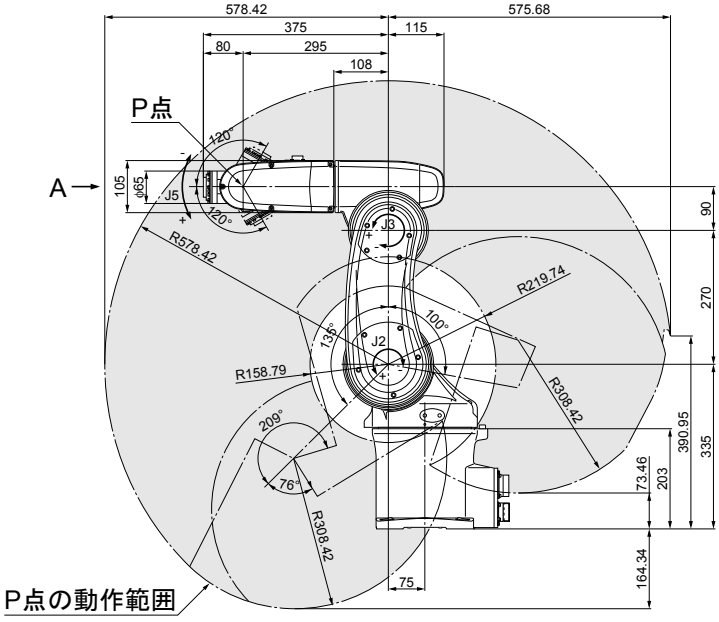
578.42
575.68
375
115
80
295
108
P点
120°
A
105
φ65
J5
120°
J3
90
R578.42
R219.74
270
100°
135°
J2
R158.79
R308.42
209°
390.95
335
73.46
203
76°
R308.42
164.34
75
P点の動作範囲