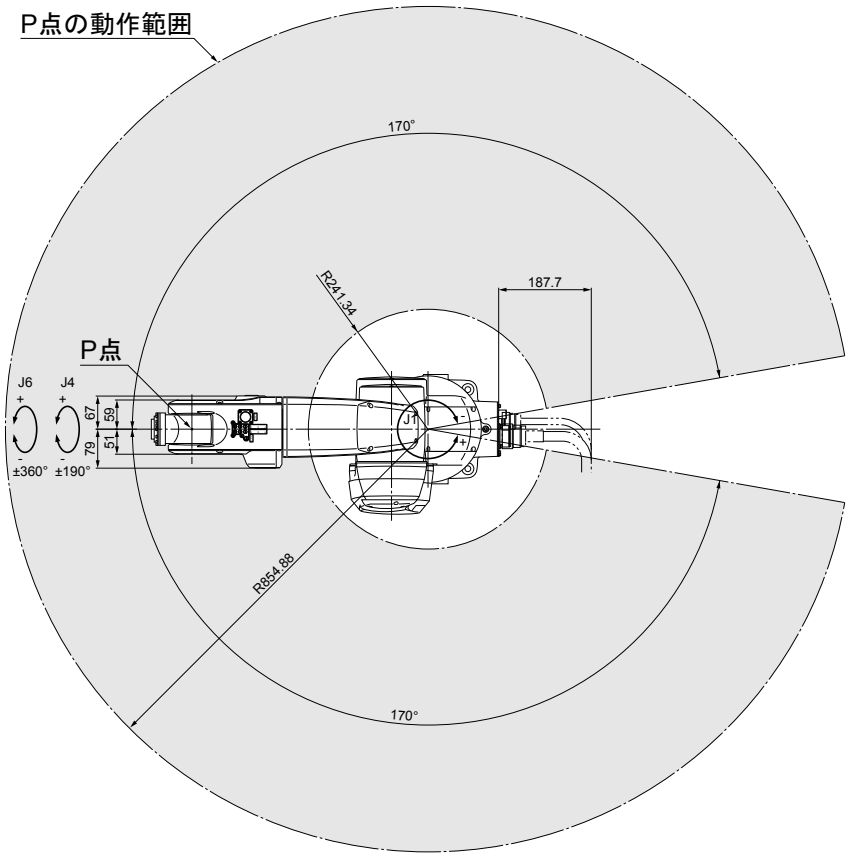
P点の動作範囲
170°
R241.34
187.7
P点
J6
J4
67
59
79
51
±360°
±190°
J1
R854.88
170°

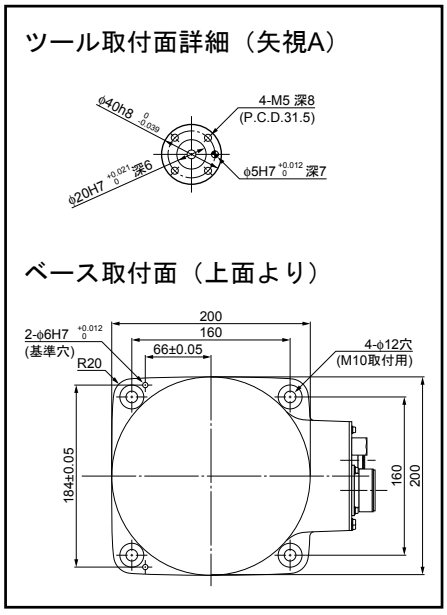
ツール取付面詳細（矢視A）
φ40h8 0 -0.039
4-M5 深8
(P.C.D.31.5)
φ20H7 +0.021 0 深6
φ5H7 +0.012 0 深7
ベース取付面（上面より）
200
160
2-φ6H7 +0.012 0
(基準穴)
66±0.05
4-φ12穴
(M10取付用)
R20
184±0.05
160
200

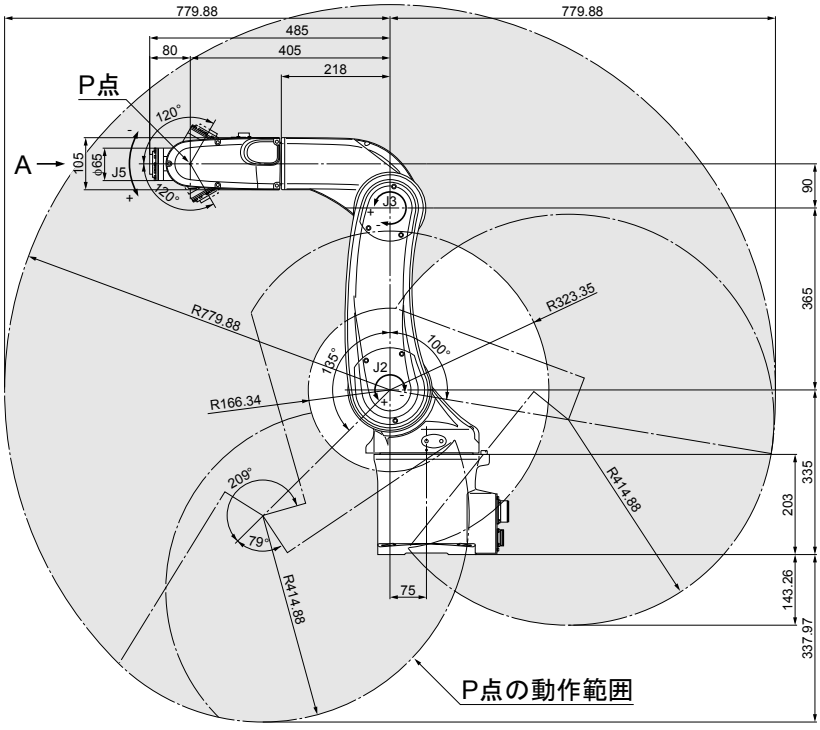
779.88
779.88
485
80
405
218
P点
120°
A
105
φ65
J5
120°
J3
90
365
R779.88
R323.35
100°
135°
J2
R166.34
335
203
R414.88
209°
79°
R414.88
75
143.26
337.97
P点の動作範囲