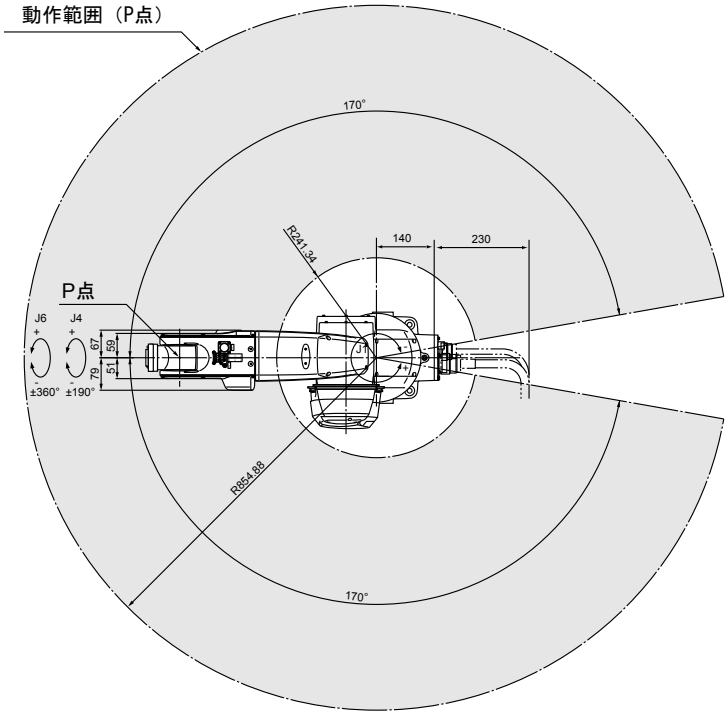
動作範囲（P点）
170°
R241.34
140
230
P点
J6
J4
67
59
51
79
±360°
±190°
J1
R854.88
170°

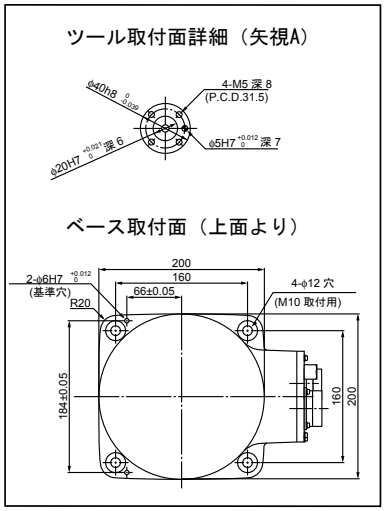
ツール取付面詳細（矢視A）
φ40h8
4-M5 深 8
(P.C.D.31.5)
φ20H7
深 6
φ5H7
深 7
ベース取付面（上面より）
200
160
2-φ6H7
(基準穴)
66±0.05
4-φ12 穴
(M10 取付用)
R20
184±0.05
160
200

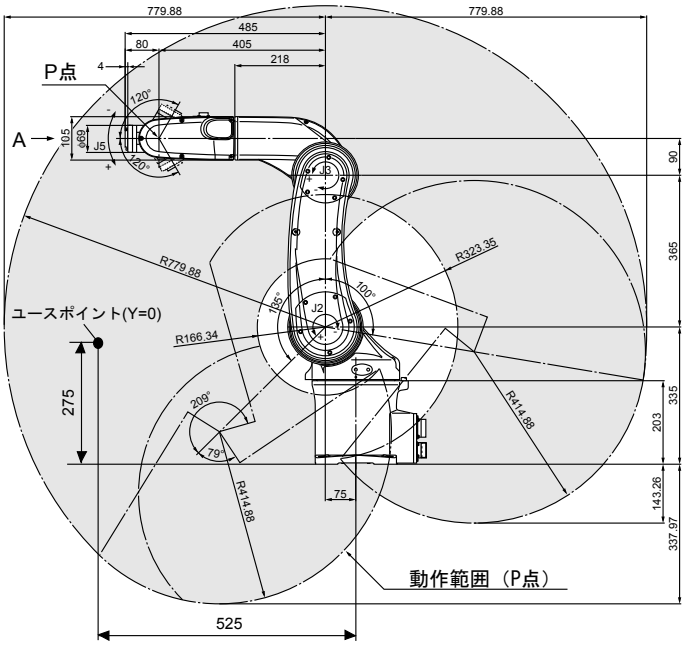
779.88
779.88
485
80
405
218
P点
4
120°
A
105
φ69
J5
120°
90
365
R779.88
R323.35
105°
100°
J2
ユースポイント(Y=0)
R166.34
275
209°
79°
R414.88
R414.88
335
203
143.26
337.97
75
動作範囲（P点）
525